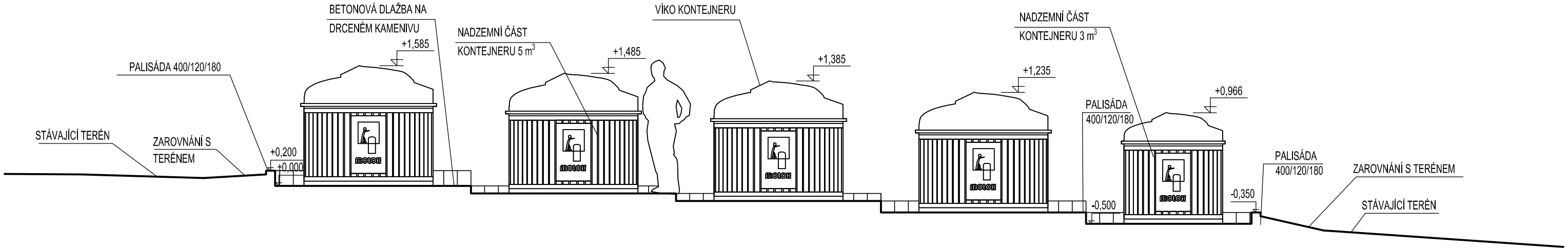

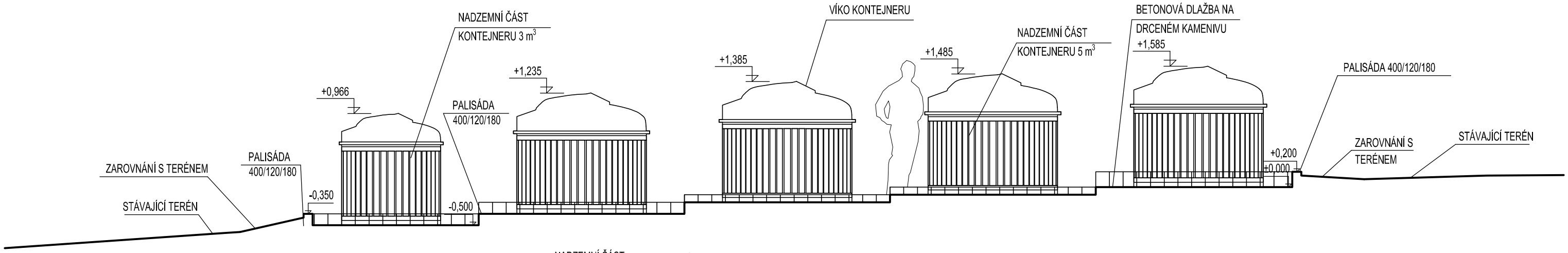

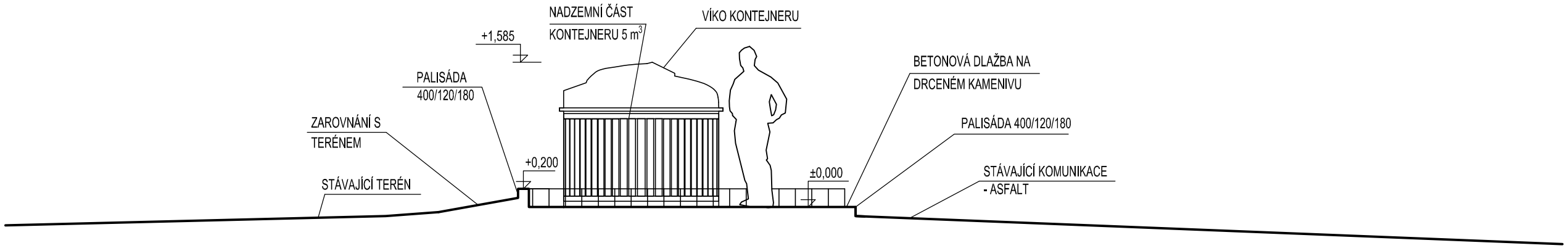

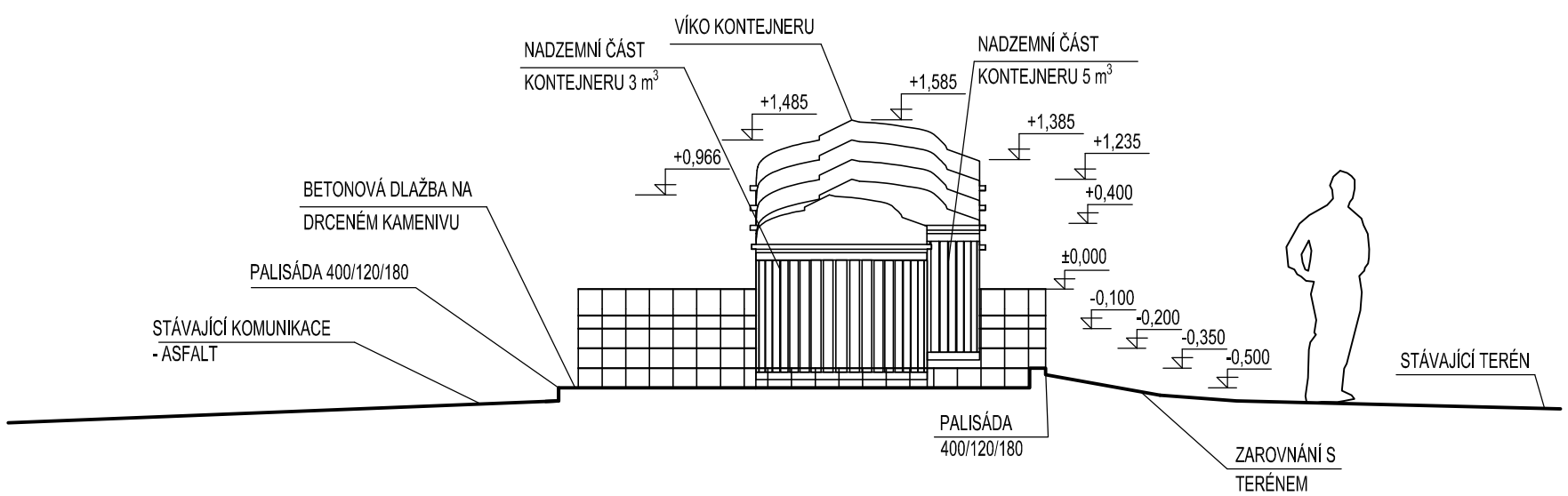

ZODP.PROJEKTANT	VYPRACOVAL	KONTROLOVAL	
Ing.Pavel Šindelář	Ing. Aleš Mňuk	Ing.Vladimír Klatovský, CSc.	ISES s.r.o. M.J.Lermontova 25 160 00 Praha 6
OBEC: Lovosice	KRAJ: Ústecký		
INVESTOR: Město Lovosice, Školní 2, 410 30 Lovosice			

PODZEMNÍ KONTEJNERY PRO MĚSTO LOVOSICE - 2. ETAPA
SO 8 - ul. Jabloňová alej

FORMÁT: A3	REVIZE: 0
DATUM:	08/2018
ÚČEL:	OHL
ČÍS.ZAKÁZKY:	-
MĚŘÍTKO: 1:50	ČÍS.VÝKRESU 8

POHLEDY