NÁJEZD PÍŠŤANY
ROZVINUTÝ PODÉLNÝ ŘEZ
1:200

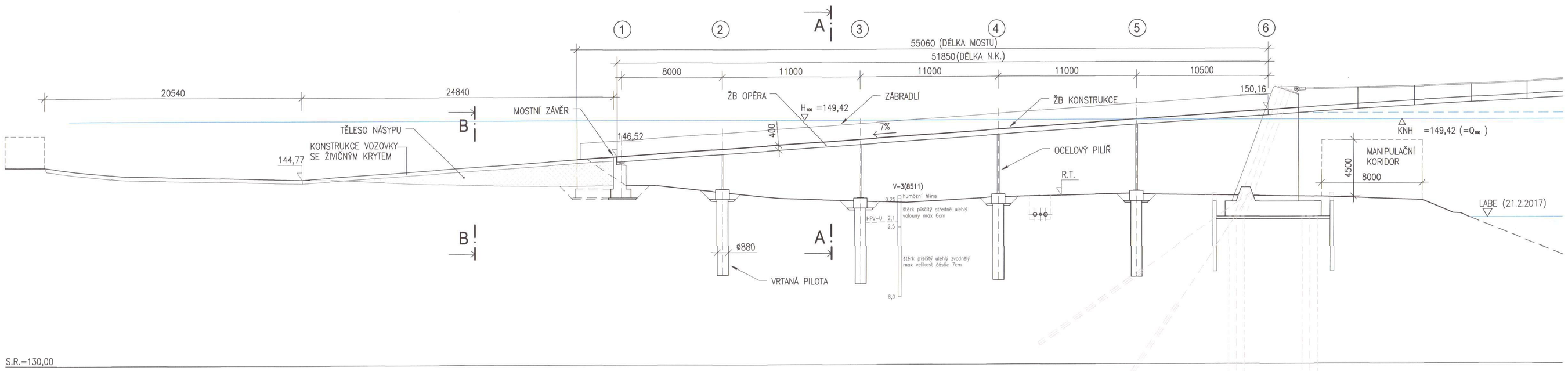

ŘEZ A-A
1:50

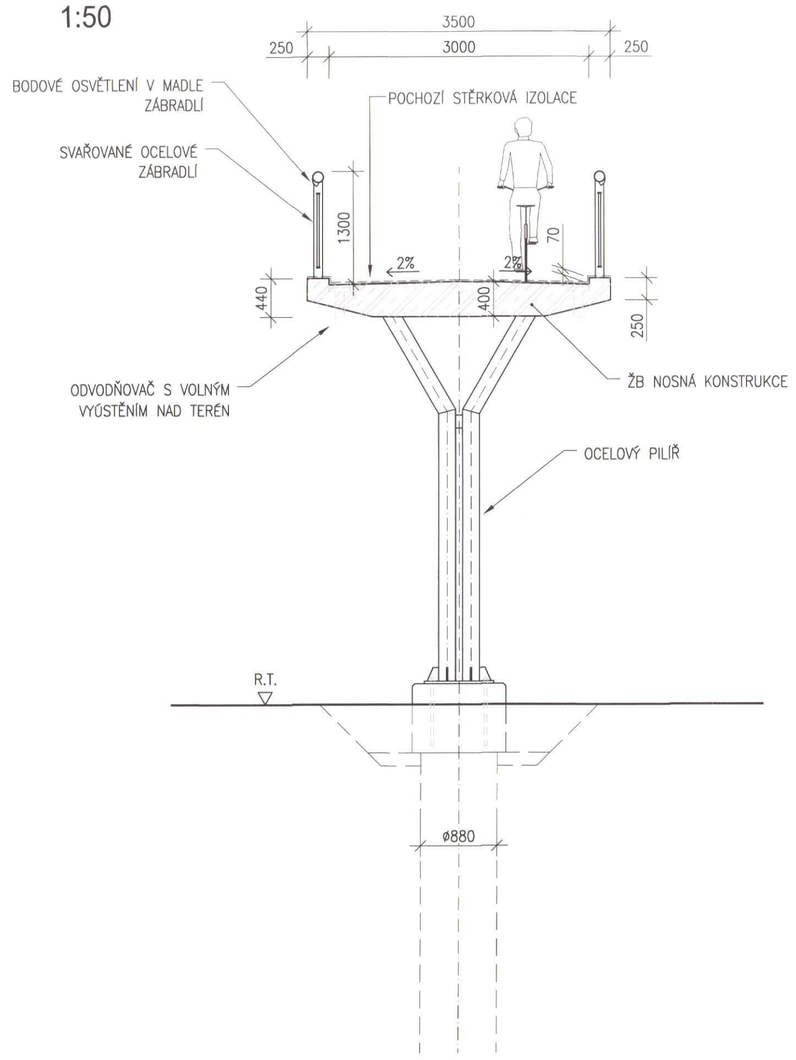

ŘEZ B-B
1:50

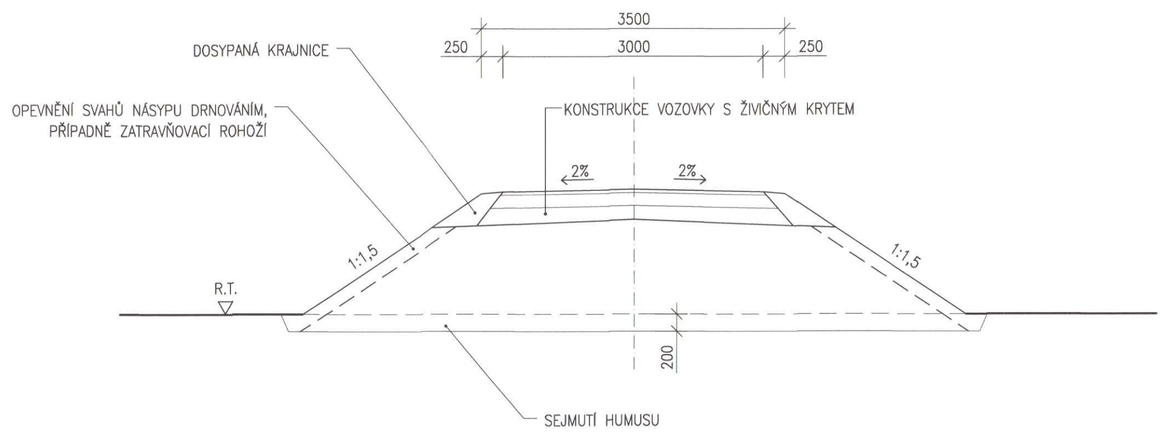

Městský úřad Lovosice
Odbor stavebního úřadu
Dokumentace ověřena jako příloha
č.j. 75-68/2019
Ze dne 28.02.2019

Souřadný systém: JTSK
Výškový systém: B.p.v.

D

Vypracoval: ING.LUDĚK OBERHOFNER	Zodp. projektant: ING.LUDĚK OBERHOFNER	HIP:	Techn. kontrola: [redacted]	Zhotovitel: PONTIKA s.r.o. [redacted]
podpis:	podpis: [redacted]	podpis:		
Obec: LOVOSICE		Kraj: ÚSTECKÝ		
Objednatel: Město Lovosice, Školní 2, 41030 Lovosice				
Zakázka: LOVOSICE - LÁVKA PŘES LABE SO 201 - LÁVKA PŘES LABE				Č. zakázky: 2017-24 Datum: 9/2017 Formát: 8A4 Měřítko: 1:200, 1:50 Stupeň PD: DÚR
Název přílohy: CHARAKTERISTICKÉ ŘEZY - ČÁST 3				Číslo přílohy: D.2.3 Souprava: 3